Transit Chasis

Ford PRO™

Transit Chasis

Características y Especificaciones

TIPO	Chasis 470E
Techo	Normal
Asientos	2+1
Combustible	Diesel
Cilindrada (cm3)	2000
Configuración	4 en línea
Inyección de combustible / Alimentación	Directa - Common rail controlada por módulo electrónico / Turbo Intercooler
Dispositivo auxiliar de arranque en frío	Bujías incandescentes
Potencia (CV / rpm)	165 @ 3500
Torque (Nm / rpm)	390 @ 1750-2750
TRANSMISIÓN	
Tipo / Velocidades	Manual de 6 velocidades
EJE TRASERO	
Relación	4.10:1
DIRECCIÓN	
Tipo	Eléctrica
SUSPENSIÓN	
Delantera	Independiente Mc Pherson - Resortes helicoidales de rigidez variable - Barra estabilizadora. Amortiguadores telescópicos presurizados a gas
Trasera	Elásticos semielípticos Amortiguadores telescópicos presurizados a gas
FRENOS	
Delanteros / traseros	Frenos a disco ABS en las cuatro ruedas. Delanteros ventilados y traseros sólidos.
De estacionamiento	Mecánico con acción en las ruedas traseras
NEUMÁTICOS	
Tipo	195/75 R16
PESOS Y CAPACIDADES	
Peso en orden de marcha (Kg)	2099
Peso Bruto Total (Kg)	4700
Peso Bruto Total (Kg) Eje Delantero	1610
Peso Bruto Total (Kg) Eje Trasero	3090
Capacidad de carga máx (Kg)	2601
Capacidad máxima de tracción (Kg)	7000
Capacidad tanque de combustible (L)	71
Capacidad tanque urea (L)	24
DIMENSIONES (mm)	
A- Largo total	6579
B - Ancho total (sin espejos / con espejos)	2111 / 2474
C - Altura total	2215
D- Voladizo delantero	1023
E - Distancia entre ejes	3954
F- Voladizo trasero	1602
G- Longitud del Chasis	4149
H - Altura de plataforma de carga	779
I- Medida de la cabina hasta el centro de las ruedas delanteras	1407
J- Medida de la cabina hasta el centro de las ruedas traseras	2547
Trocha delantera	1743
Trocha trasera	1670
Diámetro de giro pared a pared	13400

TIPO	Chasis 470E
EXTERIOR	
Limpiaparabrisas delantero de intermitencia variable	■
Gancho de remolque trasero	■
Luces antiniebla traseras	■
INTERIOR	
Doble circuito eléctrico con baterías independientes	■
Luz de cortesía interior	■
Tomas de 12v en el tablero (2)	■ / ■
Sistema de audio con radio AM/FM	■
Conexión auxiliar y puerto USB para equipos portátiles	■
Porta botellas de 2lts (2)	■
Porta objetos con tapa incorporado al tablero	■
Bandeja porta objetos de techo	■
Espacio de almacenaje de 93 litros debajo de asientos de acompañantes delanteros	■
Cobertura de piso en vinilo resistente de fácil limpieza	■
Ganchos de carga	■
SEGURIDAD	
Sistema Antibloqueo de Frenos (ABS)	■
Asistencia electrónica al frenado de emergencia (EBA)	■
Distribución electrónica del frenado (EBD)	■
Alerta visual de desgaste de pastilla de frenos	■
Atenuación de Riesgo de Vuelco (RSC)	■
Control electrónico de estabilidad (ESP)	■
Control de Tracción (BTCS)	■
Control de Carga Adaptativo (LAC)	■
Asistente de partida en Pendientes (HLA)	■
Luces de frenado de emergencia (EBL)	■
Cierre automático de puertas en velocidad (8km/h)	■
Cierre central de puertas con comando a distancia	■
Cinturones de seguridad inerciales con ajuste en altura (conductor y acompañante)	■
Cinturón de seguridad de tres puntos en todos los asientos	■
Asiento con apoyacabeza integrado para todos los pasajeros	■
Airbags delanteros para conductor y acompañante	■
Apoyacabezas regulable en altura para conductor y acompañantes (2)	■
Doble espejo retrovisor con punto ciego	■
Inmovilizador de motor	■
Número de identificación del vehículo visible	■
CONFORT	
Aire acondicionado	■
Butaca de conductor con ajuste en altura y apoyabrazos	■
Volante regulable en altura y profundidad	■
Control de audio y teléfono al volante	■
Computadora de a bordo	■
Regulación de altura eléctrica en faros delanteros	■
Ópticas con temporizador - "Follow me home"	■
Levantavidrios delanteros eléctricos con sistema "one touch" para conductor	■
Dirección eléctrica	■
Espejos exteriores eléctricos	■
TECNOLOGÍA	
My Key	■
Start & Stop	■
Sistema de conectividad con pantalla Multi-Función LCD táctil de 8" compatible con Android Auto y Apple Car Play Wireless, control por voz , Bluetooth y puertos USB.	■

■ : Equipamiento disponible

Dimensiones

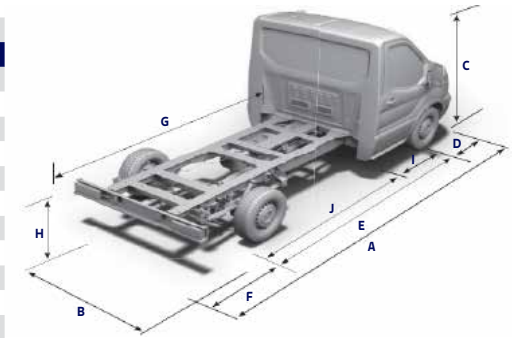

Carta de Colores

Blanco Oxford - 3GZ

Plata Lunar - ZJB

Consultar por otros colores disponibles en nuestros concesionarios oficiales

FORD UTILIZA YPF ELAION AURO

ford.com.ar

Ford PRO™

GARANTÍA 2 AÑOS ó 100.000 KM TRANSFERIBLE

Ford tiene una política de desarrollo permanente, esta información es correcta a la fecha de aprobarse la impresión de este folleto. Ford Argentina se reserva el derecho de cambiar las especificaciones o diseños en cualquier momento sin incurrir en ninguna obligación. Equipamiento vigente para las unidades producidas a partir del 20 de Junio de 2023. Consulte con su concesionario con referencia a equipos estándar y opcionales. Octubre 2024. Ford Argentina S.C.A., French 3155 1° Piso, Ciudad de Buenos Aires.